TLM 2008
TRANSPORT - LEVAGE - MANUTENTION

32T - 8x4 - 100T/M

- 3450 kg à 20m en bout de flèche sans jib
- 1020 kg à 30m en bout de flèche avec jib
- Plateau 6m de long et 1m30 de hauteur
- 4 essieux pour 9m40 de longueur
- Possibilité d'atteler une remorque

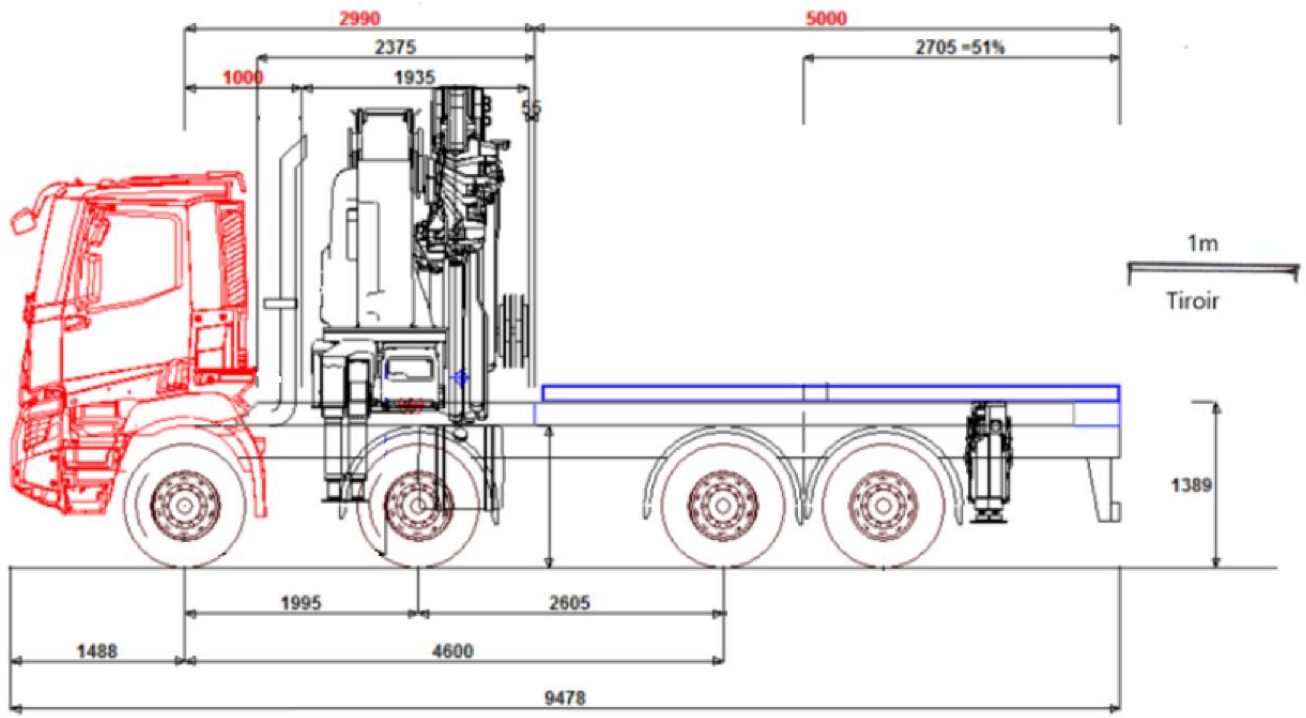

Schéma technique

Diagramme de capacité

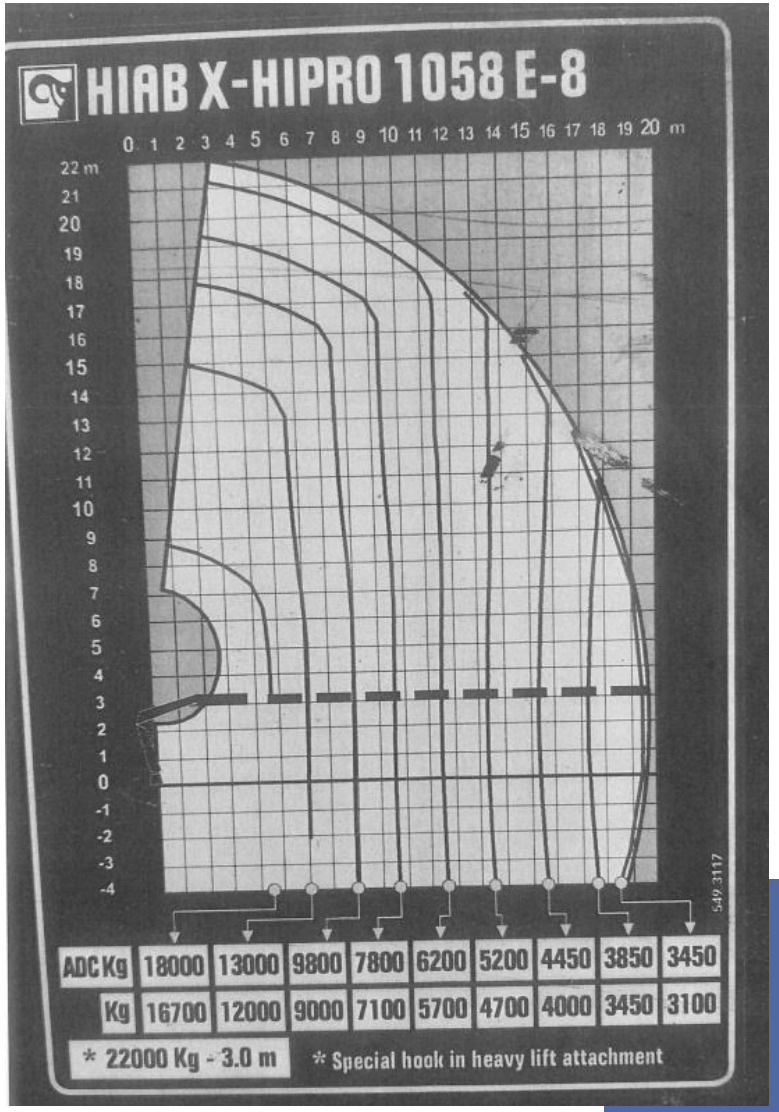

TLM 2008
TRANSPORT - LEVAGE - MANUTENTION

Diagramme de capacité

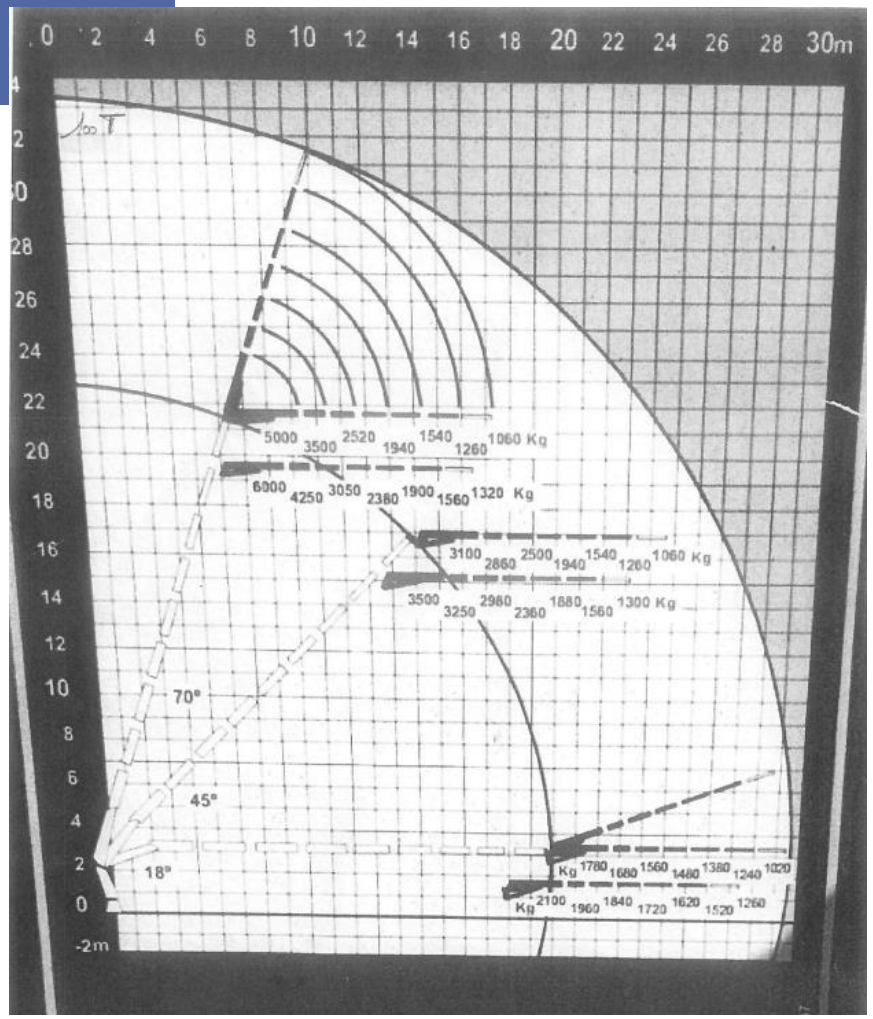

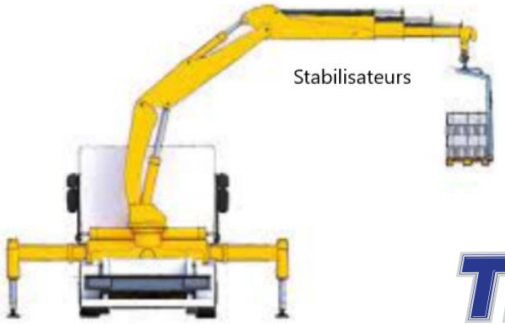

Avant : 3m40 / Arrière : 3m40

TLM 2008
TRANSPORT - LEVAGE - MANUTENTION