TLM 2008
TRANSPORT - LEVAGE - MANUTENTION

26T - 6x4 - 55T/M
Double Genre

- 2300 kg à 16m en bout de flèche sans JIB
- Avec JIB 840 kg à 25m en bout de flèche
- Plateau 3m70 de long et 1m35 de hauteur
- 3 essieux pour une longueur total 8m10
- Possibilité d'atteler une remorque
- A la fois porteur et tracteur pour atteler une semi

Diagramme de Levage sans JIB

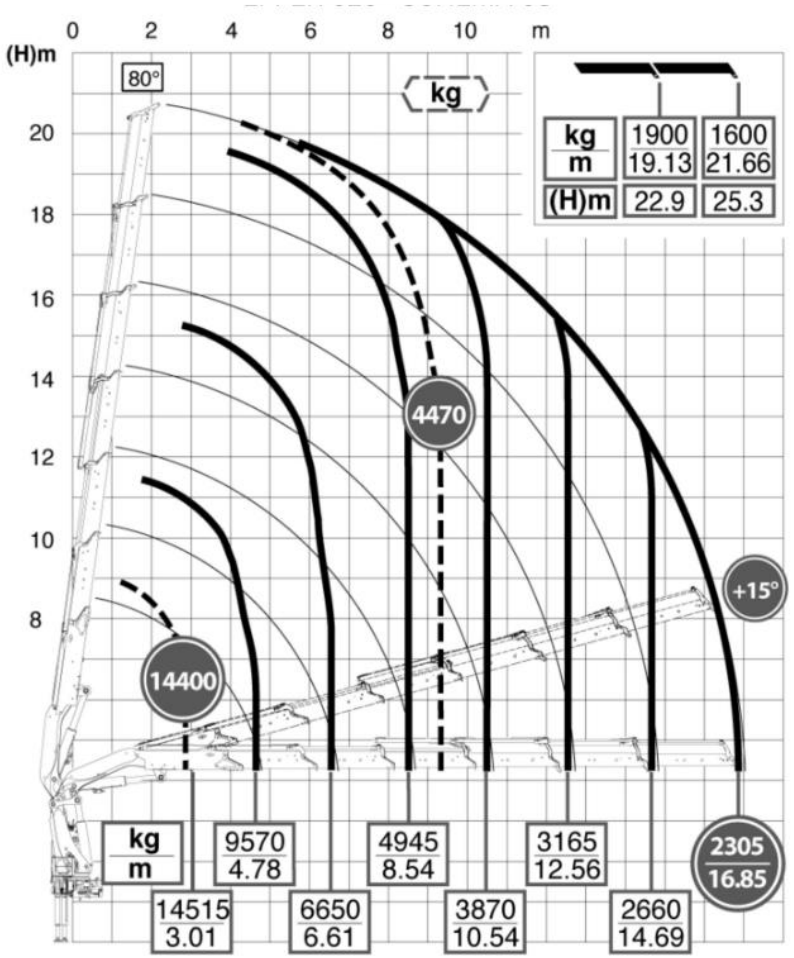

Diagramme de Levage avec JIB

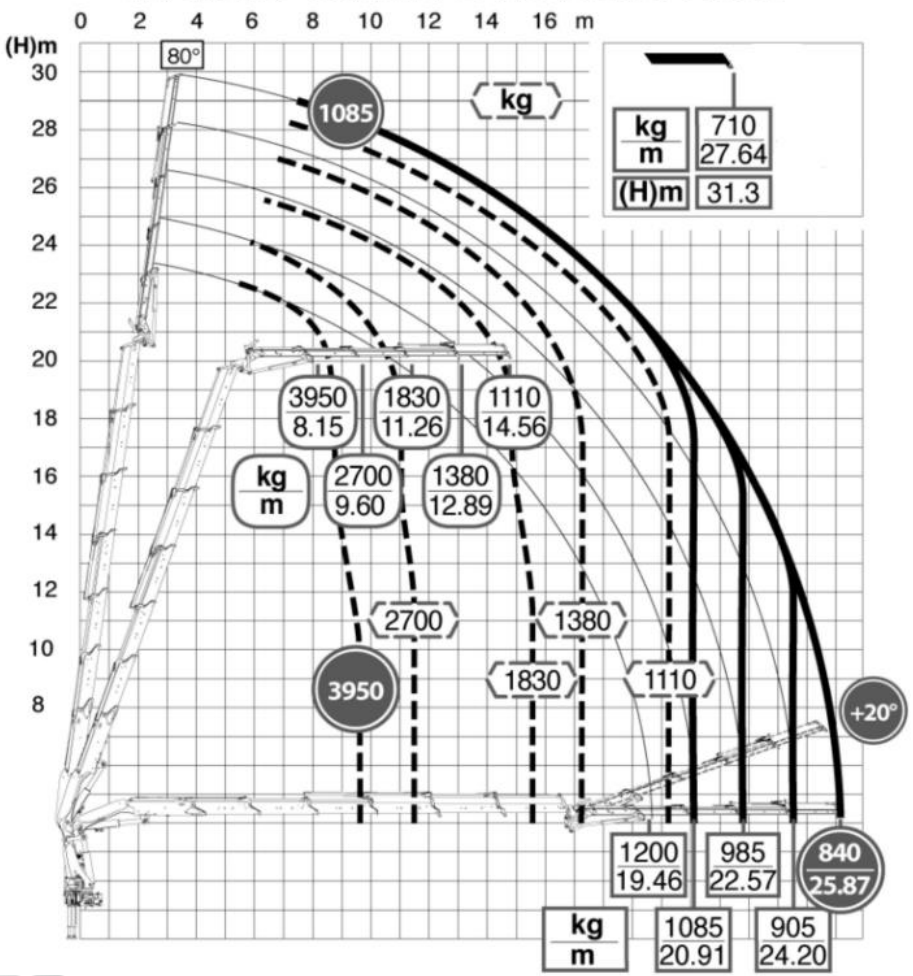

TLM 2008
TRANSPORT - LEVAGE - MANUTENTION

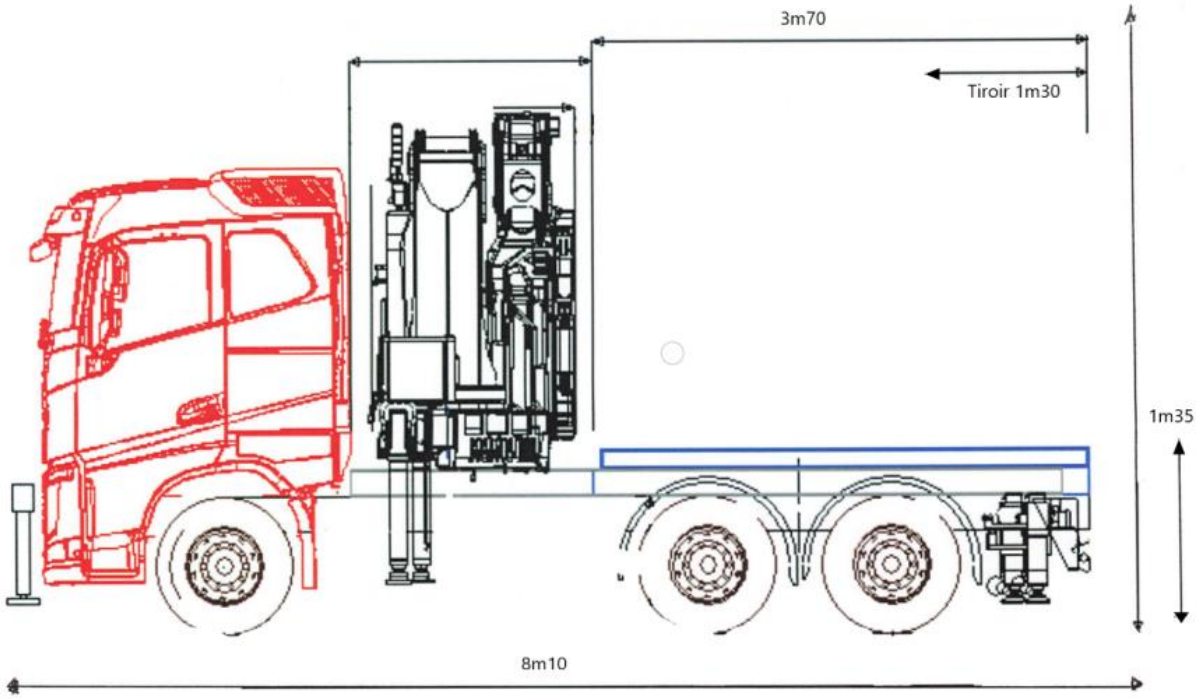

Schéma technique

TLM 2008
TRANSPORT - LEVAGE - MANUTENTION

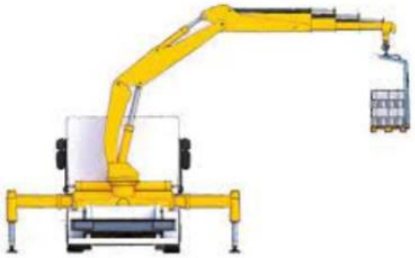

Avant : 2m80 / Arrière : 2m64

TLM 2008
TRANSPORT - LEVAGE - MANUTENTION