TLM 2008
TRANSPORT - LEVAGE - MANUTENTION

32T - 8x4 - 92T/M

- 3750kg à 18m en bout de flèche
- 4 essieux pour 11m90 de longueur
- Plateau 7m50 de long et de hauteur
- Possibilité d'atteler une remorque
- Idéal pour charge de grande longueur

Diagramme de capacité

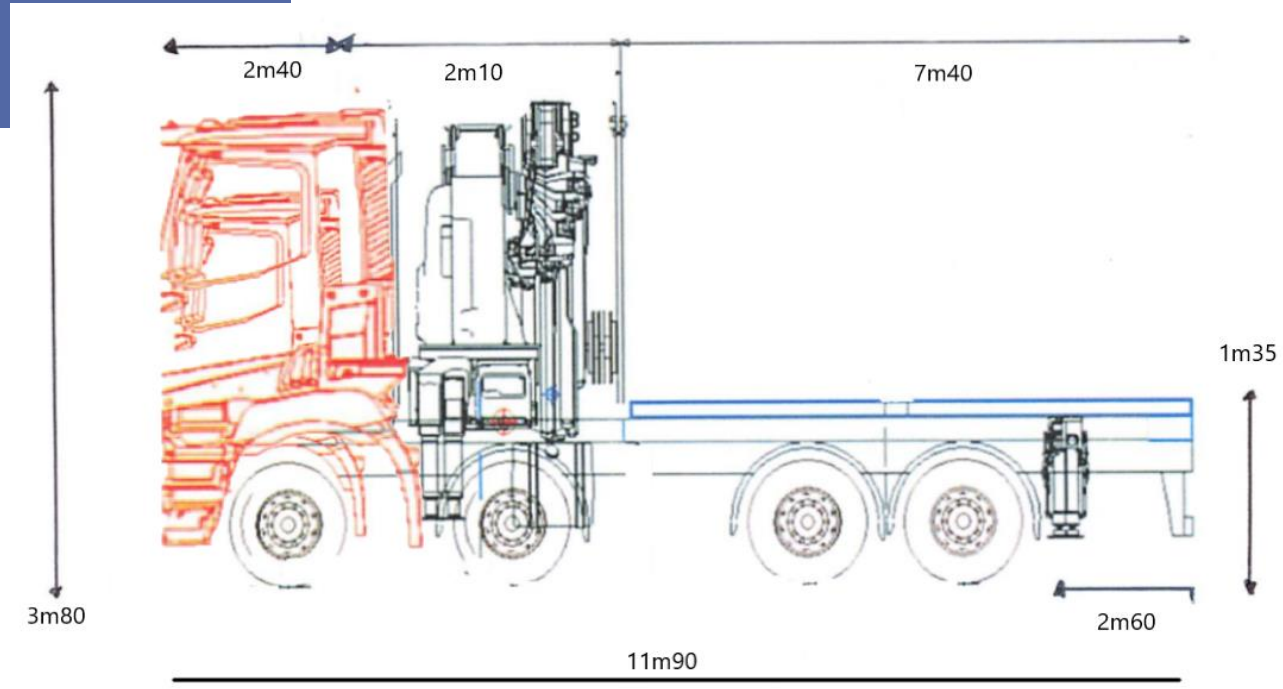

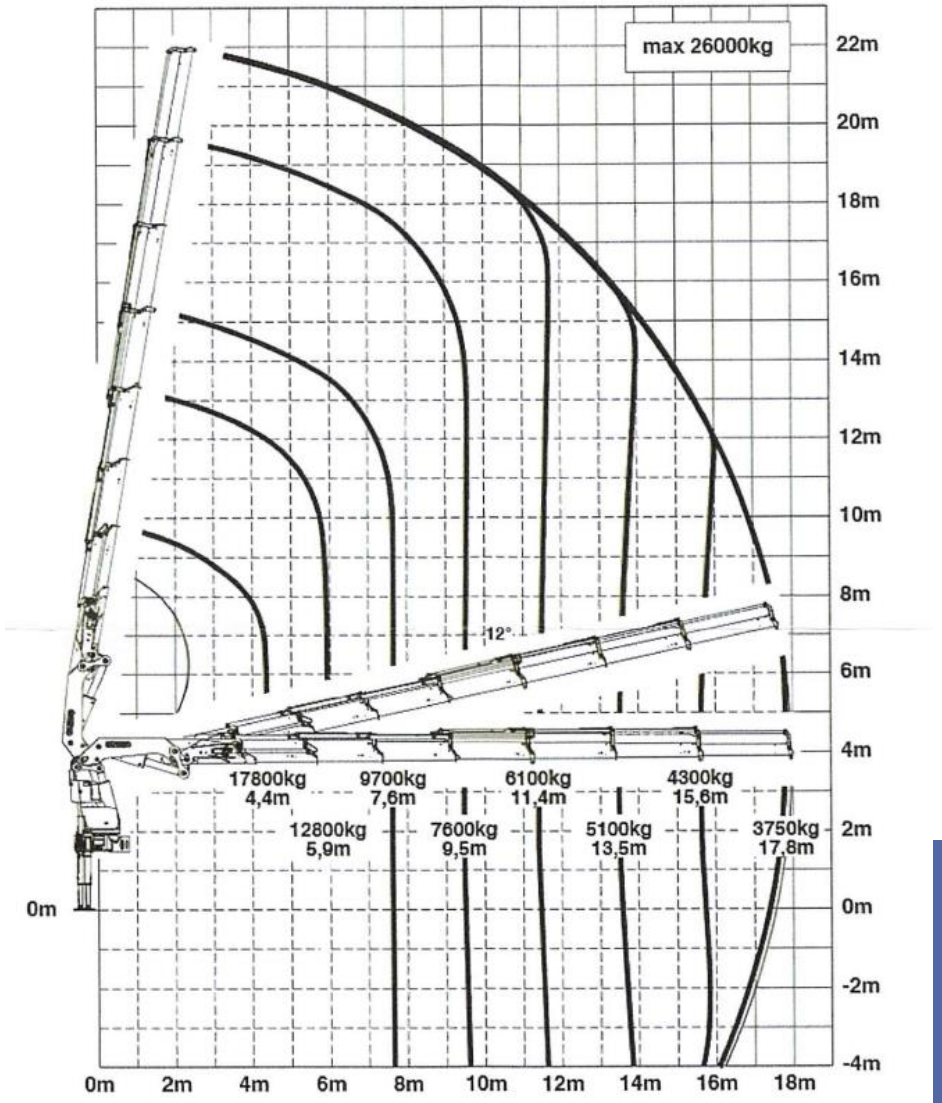

Schéma technique

TLM 2008
TRANSPORT - LEVAGE - MANUTENTION

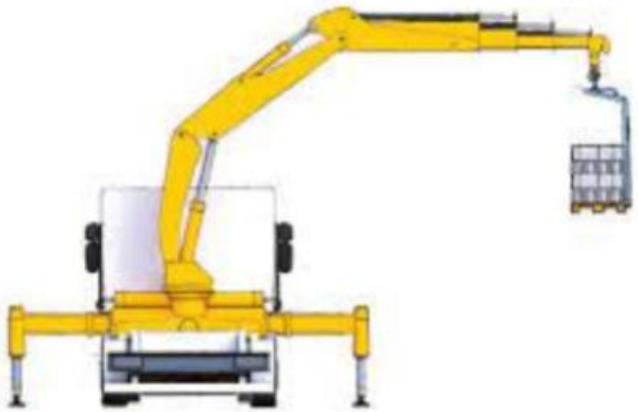

Avant : 3m80 / Arrière : 1m80

TLM 2008
TRANSPORT - LEVAGE - MANUTENTION